DISPENSADOR DE JABÓN

De empotrar - **Tipo Push**

Referencia: 706510001



El dispensador empotrado de jabón Corona con accionamiento tipo push es perfecto para entornos institucionales. Su diseño empotrado garantiza alta resistencia al vandalismo. Con capacidad para un litro de jabón y la capacidad de adaptarse a diferentes viscosidades, ofrece versatilidad y eficiencia.

Características y Beneficios

- Fabricado en Acero Inoxidable 304
- Accionamiento tipo push
- Producto altamente antivandálico por ser empotrado
- Fácil recarga y visor de verificador de nivel
- Capacidad para un litro de jabón
- Se adapta a la viscosidad del jabón

Información Técnica

Material :	Acero Inoxidable 304
Acabado :	Satín
Dimensiones generales :	140 x 201 x 201 mm
(Alto x Largo x Ancho)	5,5 x 7,9 x 7,9 pulg
Capacidad de carga :	Jabón líquido 1 lt. - 0,26 gl
Accionamiento :	Tipo push
Peso Neto :	0,98 Kg. - 2,16 lbs
Peso Bruto :	1,1 Kg. - 2,4 lbs

Cuidados y Limpieza

Los acabados superficiales son aquellos que le imprimen una apariencia especial y estética a su producto y además le brindan protección. Para prolongar sus cualidades es vital que la limpieza profunda del producto se haga únicamente con agua y jabón suave y que en el secado y el brillo se utilice un paño de algodón limpio, dicha limpieza se recomienda 2 veces a la semana, y en zonas costeras a diario por la salinidad del ambiente. Por ningún motivo deben usarse elementos abrasivos, ácidos o disolventes para la limpieza del producto. Los acabados pueden variar su comportamiento en zonas costeras y/o en ambientes corrosivos.

Cumplimiento de Normas

- Este producto cumple con los requerimientos y especificaciones

icontec Sello de Calidad
NTC 6047
Accesibilidad al medio físico.

icontec Sello de Calidad
NTC 5339
Accesorios para baños.

ADA

SERVICIO TÉCNICO

1 AÑO DE GARANTÍA EN PRODUCTO

3 AÑOS DE GARANTÍA (ACABADOS)

Corona tiene un informe de Sostenibilidad corporativo anual que sigue los lineamientos del GRI Sustainability Report. Puedes encantarlo en el siguente link: https://empresa.corona.co/sos

corona.co

corona

DISPENSADOR DE JABÓN

De empotrar - **Tipo Push**

Ref.: 706510001

Planos Técnicos

*Estas dimensiones son nominales y están sujetas a cambios sin previo aviso.
Unidades : mm

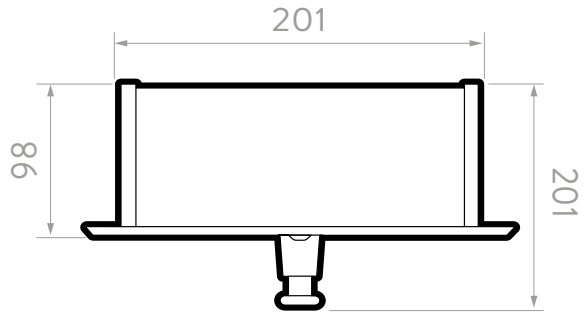

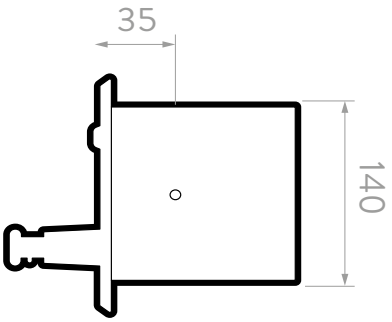

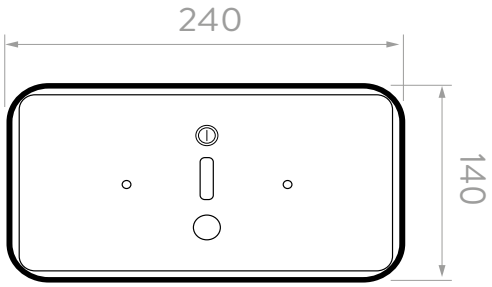

Líneas de atención al cliente:
Colombia: Bogotá (601) 404 88 84 / Resto del país 01 8000 5120 30

Centro America: Guatemala (502) 1-800-6240-109 / Nicaragua (505) 2249-5521
El Salvador (503) 2274-4620 / Honduras San Pedro Sula (504) 9470-9391
Honduras Tegucigalpa (504) 9441-1968 / Costa Rica (506) 4001-4966 /
Panamá (50n 8000-202 **contacto_ ca(.ci)corona.co.com**

México: Directo (81) 8125 2000 / LADA sin costo 01 800 705 1020
Si usted desea ver nuestra línea completa de productos por favor ingrese a: **corona.co**