FICHA TÉCNICA

LLAVE ORINAL PUSH PLASTICA

Grifería Institucional

Código 103642



1. Descripción

La llave orinal push, posee un sistema de cierre automático tipo push que está diseñado por salvaguardar la integridad del producto y resistir intento de robo o desarme. Hecha con materiales de alta calidad, esta llave garantiza un funcionamiento confiable a lo largo del tiempo, ofreciendo una solución práctica y segura para tus necesidades de plomería.

2. Materiales

Botón: Latón Cromado	Cuerpo: ABS Cromado
Sello: Caucho Natural	Acople flexible: PVC

3. Características Generales

- Para uso en instituciones, centros comerciales, colegios.
- Grifería de lavamanos tipo push antivandálica.
- Cierre automático temporizado entre 5 a 9 segundos
- Resistente a la corrosión del medio ambiente en condiciones normales de uso.
- Fácil instalación.
- Recubrimiento no tóxico.

4. Especificaciones Técnicas

- Conexión de salida: NPT ½"
- Manguera Flexible plástica.
- Presión de trabajo recomendada: (20 -60 PSI).
- Presión máxima de servicio: (80 PSI).
- Presión mínima de servicio: (20 PSI).
- Temperatura de trabajo 5°C a 71°C.
- Vida útil del sistema de cierre: supera 150.000 ciclos.

5. Cuidados y Limpieza

La limpieza debe realizarse únicamente con agua y jabón suave utilizando un paño de algodón limpio. Evite usar elementos abrasivos, ácidos o disolventes ya que pueden afectar el cromado.

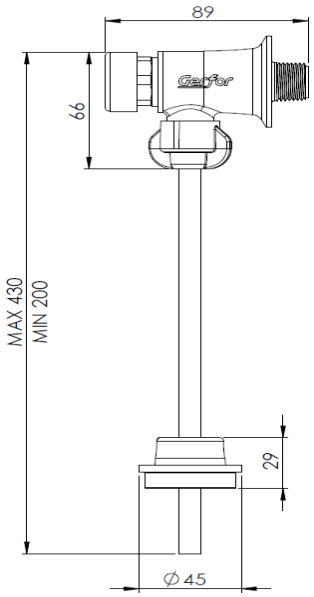

El diseño y las dimensiones están sujetas a cambios sin previo aviso. Unidades: mm

FICHA TÉCNICA

LLAVE ORINAL PUSH

Grifería Institucional

Código 103642

7. Productos Complementarios

Código	Descripción
100517	Adaptador Hembra 1/2"
100097	Tubo Presión RDE 13.5 1/2"
101044	Soldadura Verde PVC 1/128 GAL.

8. Diagrama Caudal

Presión (psi)	Caudal promedio Litros por accionamiento
20	1,19
40	1,36
60	1,53
80	1,86

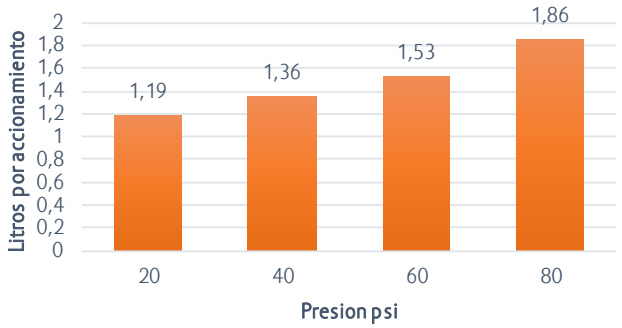

* La grafica muestra los valores de consumo por descarga o accionamiento

Presión (psi)	Caudal promedio Caudal (l/min)
20	7,1
40	8,2
60	9,2
80	11,2

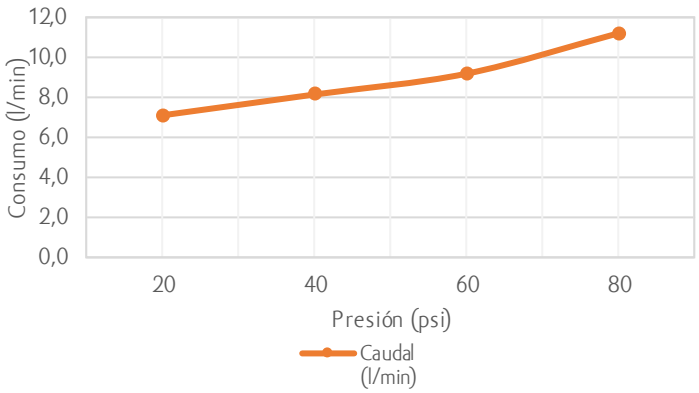

*Los valores de caudal indicados pueden variar de acuerdo con las condiciones de instalación los datos de las gráficas fueron medidos en condiciones controladas en laboratorio.



Cumplimiento de normas y reglamentación técnica



Producción con tecnología de punta



Respaldo y asesoría técnica



Materiales de alta calidad y resistencia mecánica