BAÑOS **CORONA** | **INSTITUCIONAL**

# MESA MAX

## Grifería lavamanos de mesa push

Ref. MX1020001

· Accionamiento mediante botón amplio de tipo push suave de cierre automático que facilita el uso.
· Consumo de agua de 0.13l, por ciclo.
· Aireador oculto antivandálico e intercambiable con herramienta especial que facilita el mantenimiento.




### INFORMACIÓN TÉCNICA / CARACTERÍSTICAS

· **Material:** Latón.
· **Unida de selle:** Tipo Push.
· **Contenido de Plomo:** Máximo 2,5%.
· **Longitud de espigo (rosca del cuerpo):** 47,6 mm.
· **Diámetro de conexión a acometida (manguera):** 1/2 pulg. NPSM.

### RECUBRIMIENTOS (ACABADOS)

· Resistente a la corrosión, pelado y decoloración por agua.
· Resistente al efecto de jabones y limpiadores de tocador.
· Recubrimientos no tóxico.
· Condición de servicio recomendada, uso doméstico.

### PRESIÓN DE SERVICIO

· **Presión de trabajo máxima recomendada:** 5,5 bar (80 psi).
· **Presión mínima recomendada:** 1 bar (14,5 psi).
· **Presión al estallido:** Soporta una presión estática de 500 por un (1) min.

### TEMPERATURA DE USO

Exclusivo para agua fría.

### CAPACIDAD DE FUNCIONAMIENTO

· **Fuerza axial a la manija:** No se desarma con una fuerza mínima de 45 Nm.
· **Tipo de rosca de acometida:** 1/2 pulg. NPSM.
· **Capacidad de flujo ó caudal:** 195 mililitros por ciclo promedio real (60 psi).
· **Vida útil del cartucho o unidad de cierre:** 150.000 por Norma.
· **Tiempo de selle por ciclo:** 8 ± 1 seg.

SERVICIO TÉCNICO · CORONA Y GRIVAL COMPATIBLES · AHORRO DE AGUA · 3 AÑOS DE GARANTÍA · REPUESTOS ORIGINALES · 80 % AHORRO DE AGUA · CALIDAD CERTIFICADA ICONTEC NTC No.1644

* Garantía de piezas y acabados otorgada para lugares públicos, en lugares insdustriales será de **1 año.**
Amplia red de técnicos propios y autorizados en todo el país para brindar servicio técnico post-venta

AMPLIO STOCK DE REPUESTOS GENUINOS

LÍNEA DE ATENCIÓN **01 8000 5120 30**

Si usted desea ver nuestra línea completa de productos por favor ingrese a: **corona.co**

### PLANO TÉCNICO

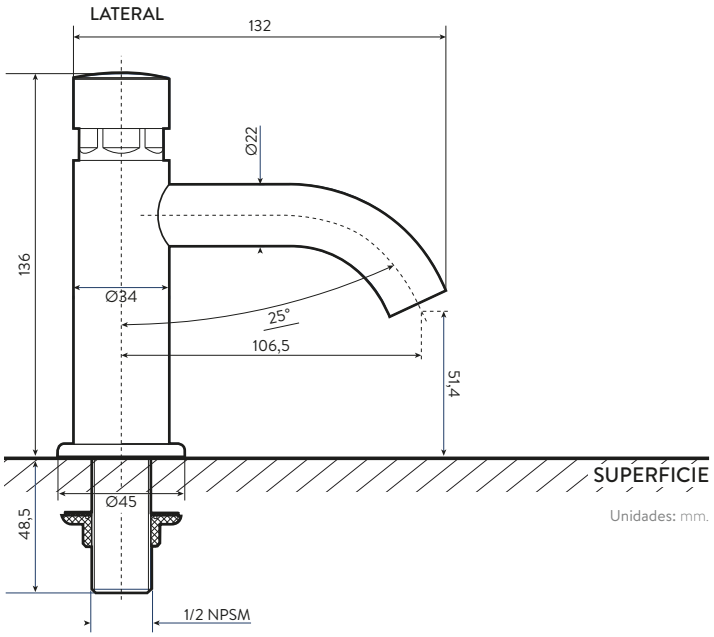


Unidades: mm.

Estas dimensiones son nominales y están sujetas a cambios sin previo aviso.

### Disponible en acabado:

Cromado

### Repuestos:

· Unidad tipo Push
· Aireador

corona

# MESA MAX

Grifería lavamanos de mesa push

## DIAGRAMA DE CAUDAL

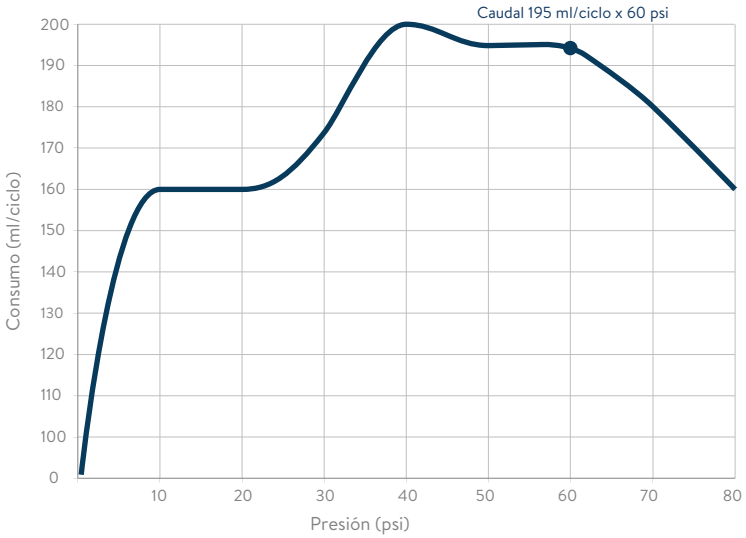


## CUIDADOS Y LIMPIEZA

Los acabados superficiales son aquellos que le imprimen una apariencia especial y estética a su producto y además le brindan protección. Para prolongar sus cualidades es vital que la limpieza profunda del producto se haga únicamente con agua y jabón suave y que en el secado y el brillo se utilice un paño de algodón limpio, dicha limpieza se recomienda 2 veces a la semana, y en zonas costeras a diario por la salinidad del ambiente. Por ningún motivo deben usarse elementos abrasivos, ácidos o disolventes para la limpieza del producto. Los acabados pueden variar su comportamiento en zonas costeras y/o en ambientes corrosivos.

- CORONA tiene un reporte de sostenibilidad corporativo que sigue los lineamientos del GRI Sustainability Report. www.corona.com.co/web/Files/Uploads/Corona/Home/Informe-Sostenibilidad-2012/
- CORONA certifica que este producto no contiene sustancias de alto riesgo según las listas REACH Authorization o REACH Candidate de el ECHA- European Chemicals Agency.
- CORONA certifica que las partes metálicas de este producto pueden ser recicladas y reincorporadas a procesos productivos al final de la vida útil del producto.



corona