BAÑOS INSTITUCIONAL CORONA

PORTARROLLO

Metálico Ref. 706670001



· Tamaño ajustado para adecuar diferentes tamaños de rollos, permitiendo conocer la cantidad de papel restante
· Sistema de fijación extrema, ideal para instituciones de alto tráfico
· Fabricación en acero inoxidable ofreciendo mayor calidad y servicio

INFORMACIÓN TÉCNICA

Material	Acero inoxidable 304
Dimensiones Generales (H x L x W)	265 x 260 x 130 mm. 10,4 x 10,4 x 5,1 pulg.
Dimensiones Empacado (H x L x W)	275 x 270 x 140 mm. 10,8 x 10,6 x 5,5 pulg.
Capacidad de carga	Rollos de papel de 9 pulg.
Peso Neto aprox.	1,2 kg. - 2,5 lbs.
Peso Bruto aprox.	1,3 kg. - 2,7 lbs.

SUPERIOR

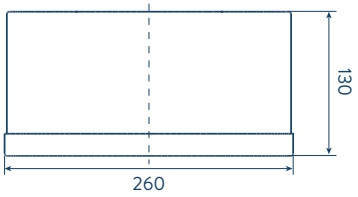

FRONTAL
Corte transversal A

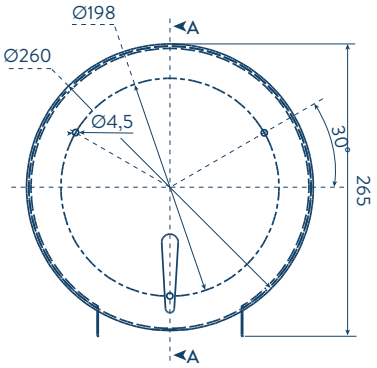

LATERAL
Corte transversal A

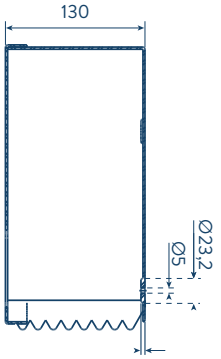

Unidades: mm.

Estas dimensiones son nominales y están sujetas a cambios sin previo aviso.

INSTALACIÓN

· Incluye sistema de fijación a pared (chazos y tornillos).
· Para instalación estándar a **650 - 750 mm. - 25,6 - 29,5 pulg.** desde el piso terminado hasta el punto inferior del portarrollo, con herramientas convencionales (Taladro, broca, nivel y destornillador).
· Para instalación de personas con movilidad reducida a **700 mm. - 27,6 pulg.** desde el piso terminado hasta el punto inferior del portarrollo, con herramientas convencionales (Taladro, broca, nivel y destornillador).

CUIDADOS Y LIMPIEZA

Por ningún motivo deben usarse elementos abrasivos, ácidos o disolventes para la limpieza del producto. Los acabados pueden variar su comportamiento en zonas costeras y/o en ambientes corrosivos.

Disponible en acabado:

Satinado

SERVICIO POST VENTA

1 AÑOS DE GARANTÍA

3 AÑOS DE GARANTÍA (acabados)

COMPATIBILIDAD CON ELEMENTOS CORONA

LÍNEA DE ATENCIÓN **01 8000 5120 30**

Si usted desea ver nuestra línea completa de productos por favor ingrese a: **corona.co**

corona