GRIFERÍAS **CORONA** | **LAVAMANOS**

ALUVIA

Grifería lavamanos 8 pulgadas palanca

Aluvia integra líneas y formas como las de una erosión aluvial, su forma robusta está inspirada en el agua esculpiendo las rocas a través de los años dando paso a superficies más suaves, amigables y limpias evitando que haya acumulación de impurezas. El conjunto de manijas es el resultado de su diseño ergonómico, brindando un agarre cómodo sin importar el agua y el jabón.

- Grifería **ultra ahorro,** consumo de 5,7 litros por minuto.
- **Cierre fácil** giro práctico de tan sólo 90°.
- **Acabado superior,** mayor espesor en el cromado que lo hace más brillante y resistente a la corrosión.
- **Mayor ángulo de salida** permite mayor alcance y más comodidad en el momento del uso.
- **Fácil limpieza:** Diseño que evita la acumulación de impurezas.





REFERENCIA (S): Cj. AV1050001 / Subcj. AV1070001

RECUBRIMIENTOS (ACABADOS)

· Resistente a la corrosión, pelado y decoloración por agua.
· Recubrimientos no tóxicos.
· Producto para uso doméstico.

PRESIÓN DE SERVICIO

· Presión mínima recomendada: 20 psi (138 Kpa).
· Presión máxima recomendada: 125 psi (862 Kpa).

CARACTERÍSTICAS GENERALES

· Material: Cuerpo; plástico.
Manija; plástico.
· Peso Neto: 310 gr. - 0,68 lb.
· Dimensión grifería (H x L x W): 239 x 319 x 150 mm.
9 3/8 x 10 1/8 x 12 7/8 pulg.

CAPACIDAD DE FUNCIONAMIENTO

· Temperatura de uso: 5°C a 71°C.
· Capacidad de flujo máximo a **60 psi**: 5,7 L/min.
· Vida útil o desgaste (unidad): 500.000 ciclos.

SERVICIO TÉCNICO · CORONA Y GRIVAL COMPATIBLES · LIBRE DE PLOMO · ULTRA AHORRO DE AGUA · 30 AÑOS DE GARANTÍA · 3 AÑOS DE GARANTÍA (ACABADOS)

Compatibilidad conexión estándar de fácil instalación.
Este producto cumple con la normatividad NTC 1644.

AMPLIO STOCK DE REPUESTOS GENUINOS

LÍNEA DE ATENCIÓN **01 8000 5120 30**

Si usted desea ver nuestra línea completa de productos por favor ingrese a: **corona.co**

PLANOS TÉCNICOS

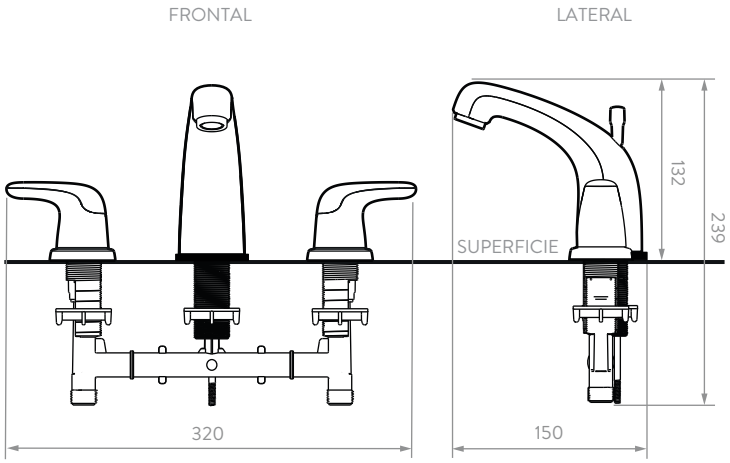

Estas dimensiones son nominales y están sujetas a cambios sin previo aviso. **Unidades:** mm.

Disponible en acabado:

Cromado

Repuestos:

· Unidad de cierre 90°
ref. O19090001
· Empaque y resorte
ref. O10370001
· Bonete
ref. O20261111
· Tuerca aseguradora
ref. O20721111
· Cuerpo grifería
ref. O24230001
· Manija palanca (F)
ref. O24140001
· Manija palanca (C)
ref. O24150001

corona

ALUVIA
Grifería lavamanos 8 pulgadas palanca

DIAGRAMA DE CAUDAL

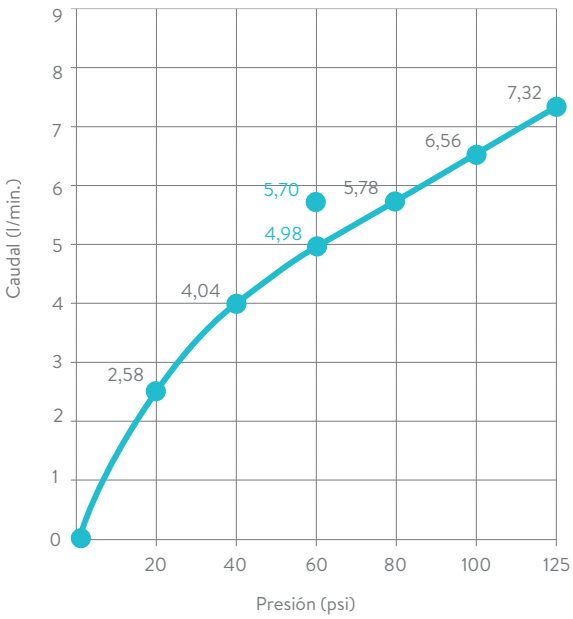

	Presión (psi)	Caudal (L/min.)	Máx./Mín.
REQUISITO DE NORMA: NTC No. 1644	60	5,70	Máximo

PRESIÓN (psi)	CAUDAL PROM. (L/min.)
20	2,58
40	4,04
60	4,98
80	5,78
100	6,56
125	7,32

PROMEDIO MUESTRA GRIFERÍA LAVAMANOS 8 PULGADAS ALUVIA.

CUIDADOS Y LIMPIEZA

Los acabados superficiales son aquellos que le imprimen una apariencia especial y estética a su producto y además le brindan protección. Para prolongar sus cualidades es vital que la limpieza profunda del producto se haga únicamente con agua y jabón suave y que en el secado y el brillo se utilice un paño de algodón limpio, dicha limpieza se recomienda 2 veces a la semana, y en zonas costeras a diario por la salinidad del ambiente. Por ningún motivo deben usarse elementos abrasivos, ácidos o disolventes para la limpieza del producto. Los acabados pueden variar su comportamiento en zonas costeras y/o en ambientes corrosivos.

- CORONA tiene un reporte de sostenibilidad corporativo que sigue los lineamientos del GRI Sustainability Report. **http://www.corona.co/nuestra-empresa/corona-sostenible.**
- CORONA certifica que este producto no contiene sustancias de alto riesgo según las listas REACH Authorization o REACH Candidate de el ECHA- European Chemicals Agency.
- CORONA certifica que las partes metálicas de este producto pueden ser recicladas y reincorporadas a procesos productivos al final de la vida útil del producto.

RERERENCIAS DEL PRODUCTO

- **AV1050001** - CJ GF LVM 8P PLNCA ALUVIA **(Incluye varilla accionadora).**
- **AV1070001** - SUBCJ GF LVM 8P PLNCA ALUVIA **(No incluye varilla accionadora).**
- **AV1073331** - PQTE SUBCJ GF LVM 8P PLNCA ALUVIA X3.

A'DESIGN AWARD WINNER 2017 GOLD

La linea Aluvia obtuvo el premio A' Design Award de Oro, uno de los reconocimientos internacionales de diseño más importantes y prestigiosos en la categoría "Bathroom Furniture and Sanitary Ware Design" 2016 - 2017.

corona